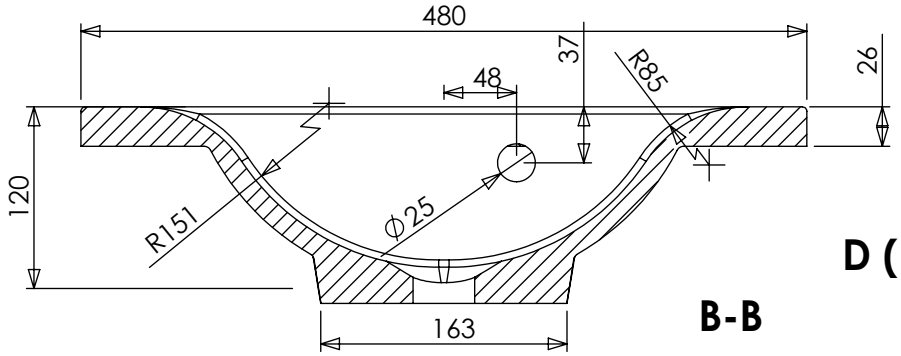


B-B

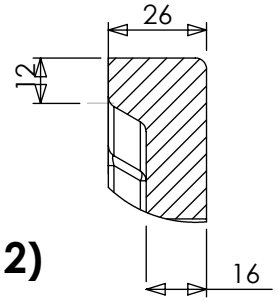


D (1 : 2)

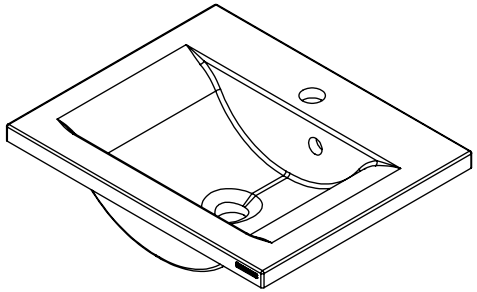

D

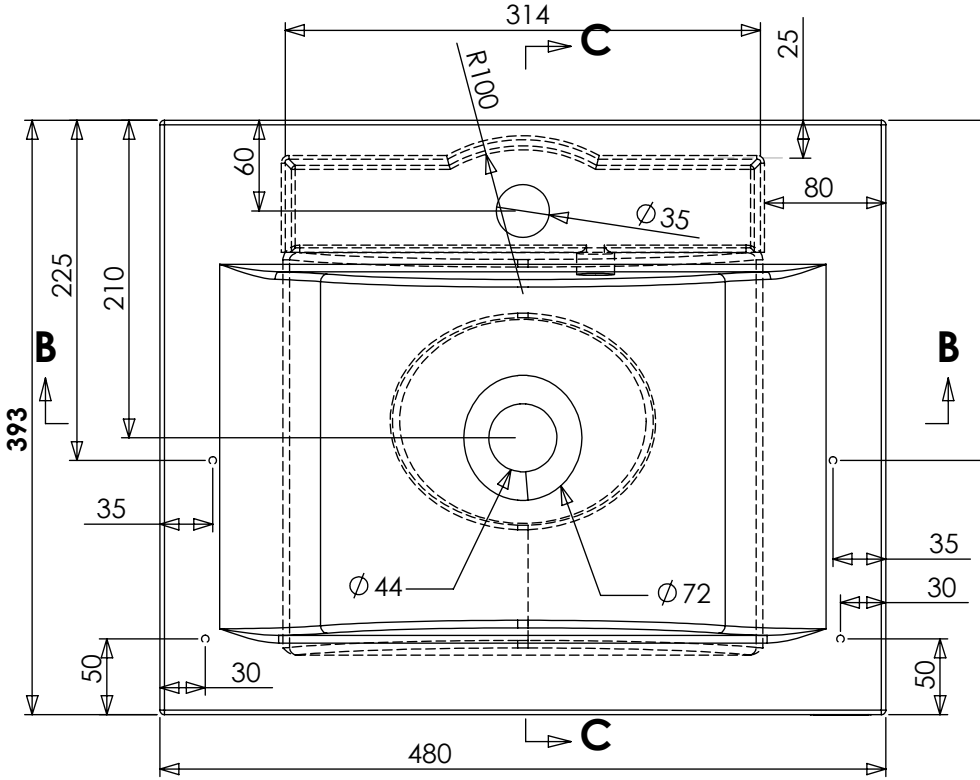


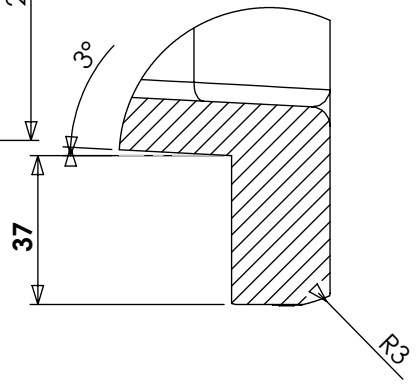


E (1 : 2)

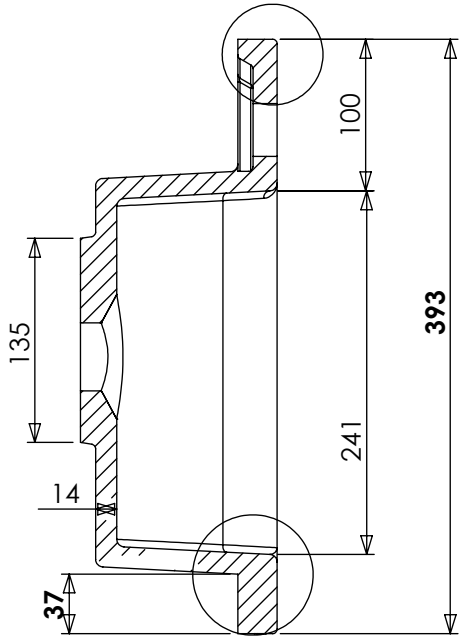


E C-C

| | | | | | | | |
|---|---|---|---|---|---|---|---|
| Tolerans Längd | +3/-0 mm | Ritad DR | Konstr DR | Skala 1:5 | Datum 090804 | MARMITE | Filnamn |
| Tolerans Längd Granit | +1,5/-1,5 mm | | | | | | Ersätter |
| Tolerans plac. Kranhål | +3/-3 mm | | | | | | Revision / Revdat |
| Tolerans plac. Bräddavloppshål | +3/-3 mm | | | | | | Ritning |
| Planhetstolerans | +1,5/-1,5 mm | | | | | | |

**CYNTHA 480 c**
**6010870511xx**
**480 x 393**

**1-11**