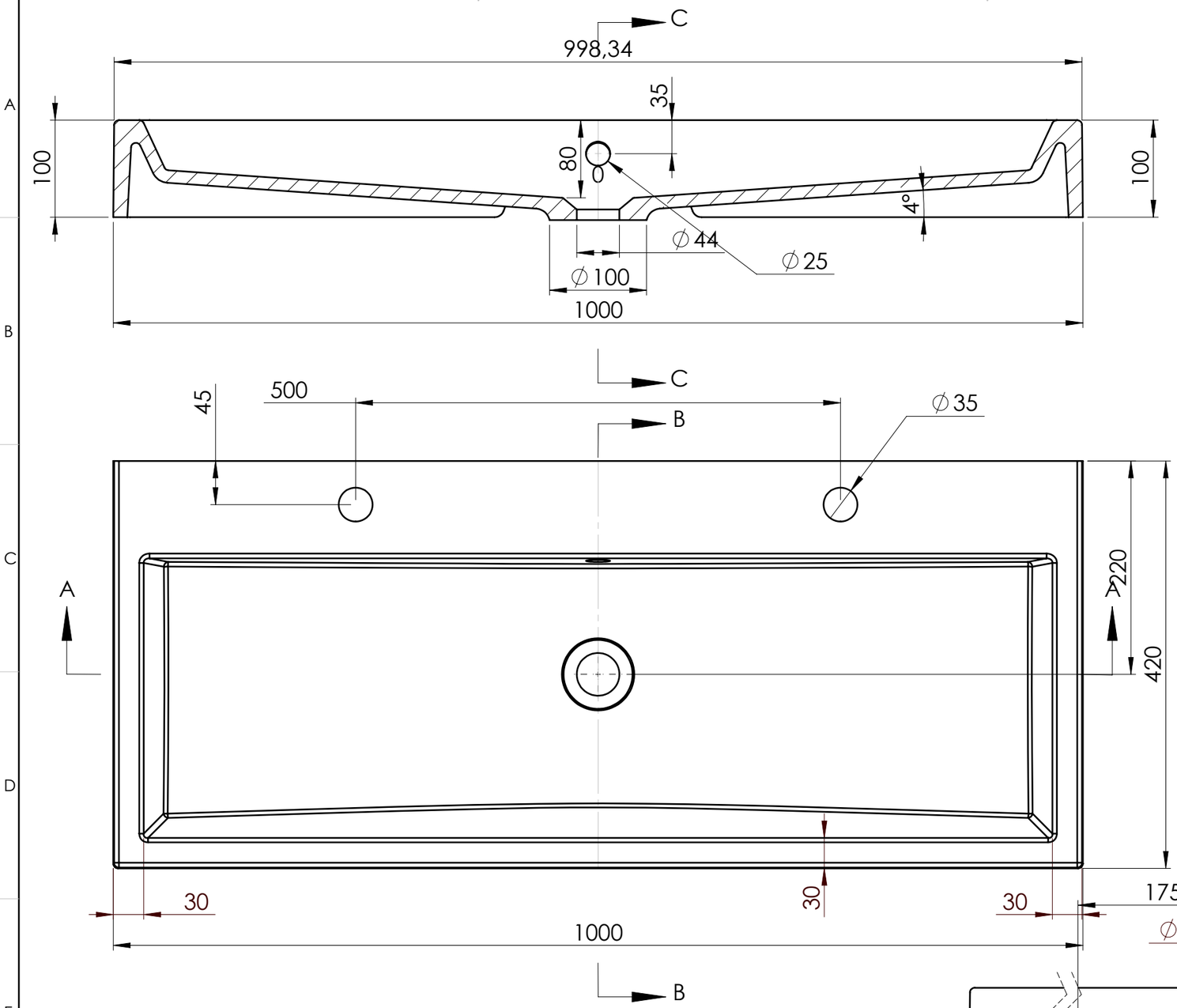

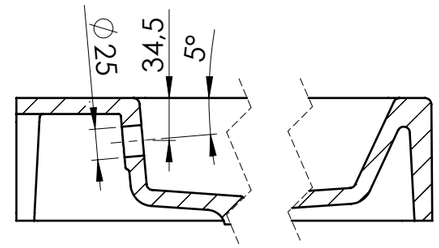

C-C

B-B

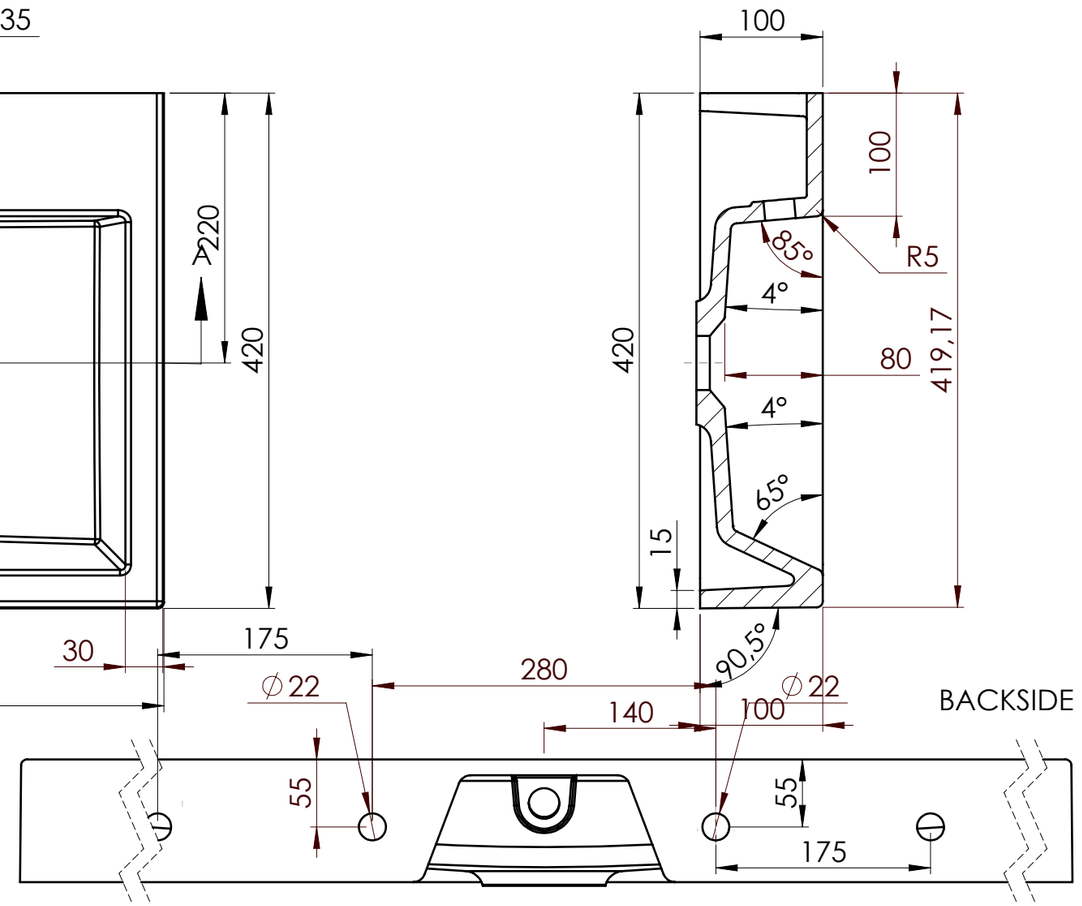

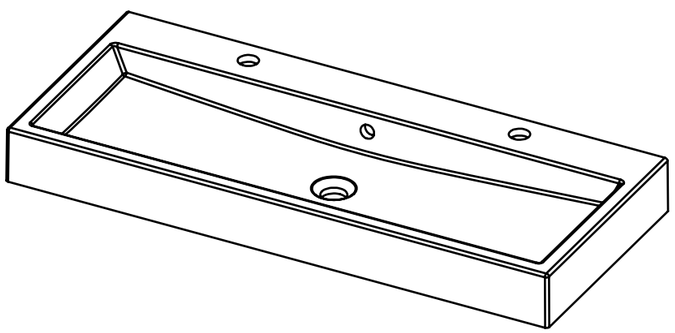

Tolerance length	+3/-0 mm
Tolerance length granite	+1.5/-1.5 mm
Tolerance Taphole Location	+3/-3 mm
Tolerance overflowhole Location	+3/-3 mm
Tolerance plane bending	+1.5/-1.5 mm

Konstruerad Av	Ritad Av	Skapad Datum	Godkänd Av	Tolerans Length (mm) +3/-0	Skala 1:5
Projekt ID	Kund		Titel / Benämning		
Ägare			MM Art.nr	6121371012xx	
			Dimensions	1000 x 420 / 100	
			Client ID	Rev 1.1	Blad