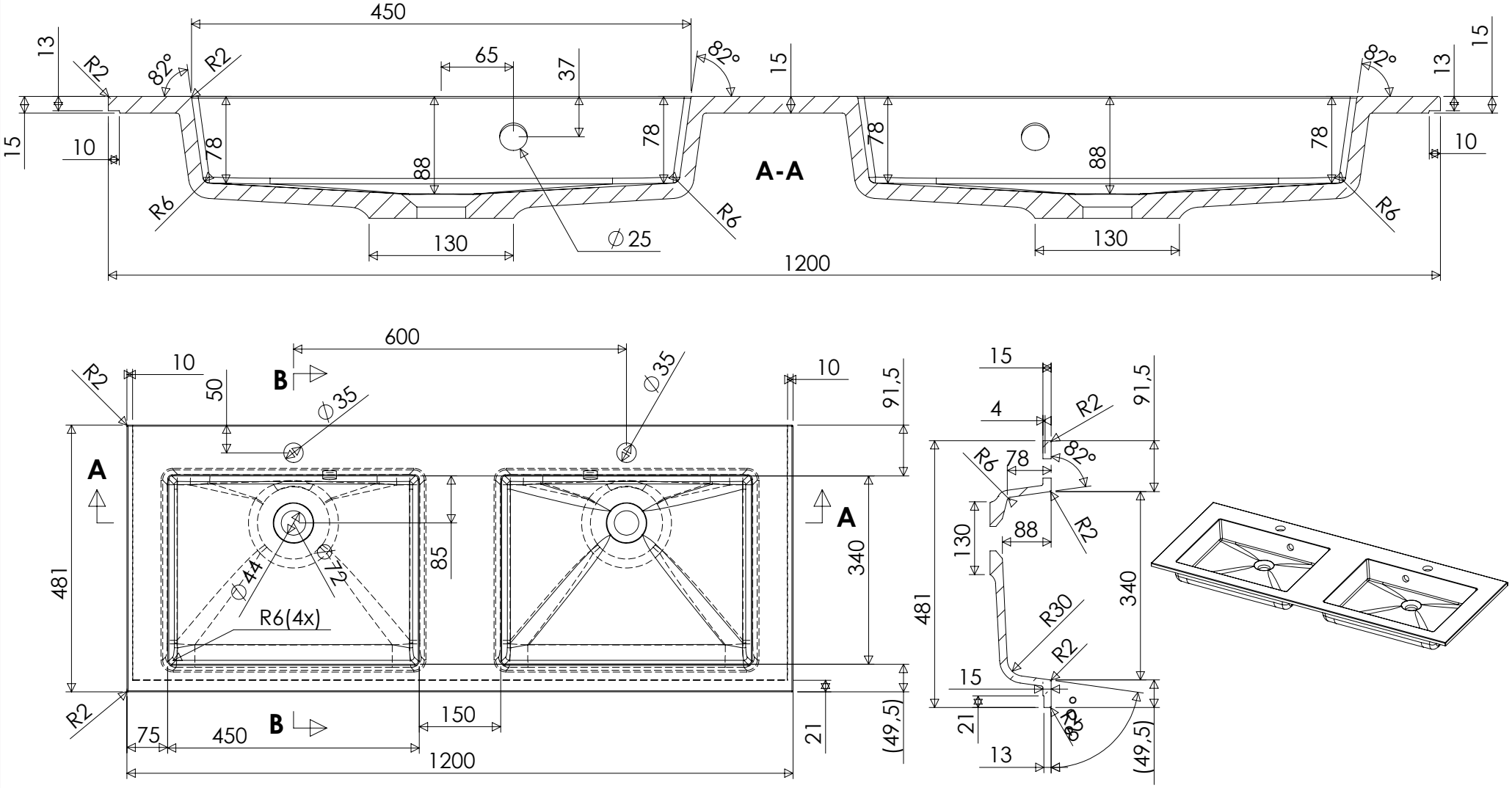

Tolerance length	+3/-0 mm	Ritad	Konstr	Skala			Filnamn
Tolerance length granite	+1,5/-1,5 mm						Ersätter
Tolerance taphole location	+3/-3 mm						Revision / Revdat
Tolerance overflowhole location	+3/-3 mm						Ritning
Tolerance plane bending	+1,5/-1,5 mm						